CSA 71 40W

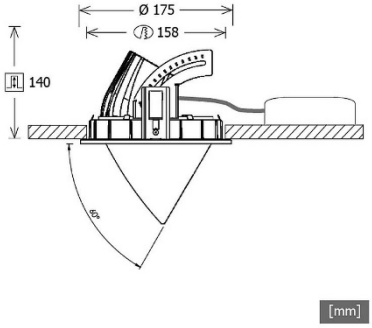

Leuchtentyp	LED Einbauleuchte inkl. Versorgungsteil
Art.-Nr.	7260CSA7140
Hersteller	LTS
Produktname	CSA 71 40W
Typ Reihe	CSARL 71
Lebensdauer	50 000h (L80 B20)
Befestigung	werkzeugloser Deckeneinbau mit Schnellspannfedern (automatische Anpassung der Deckenstärke)
Kühlung	Passiv
Beweglichkeit	drehbar 355°, herausschwenkbar 60°
Material	Aluminium- und Zinkdruckguss
LED-Typ	k. A.
Leistung	40W
Leistungswerte	4.280 - 4.460 lm
Systemeffizienz	106 - 110 lm/W
Abstrahlwinkel	15°, 25°, 35°, 50°
Lichtfarben	2.700k, 3.000k, 4.000k
Farbwiedergabe	Ra >80
Gehäusefarben	weiß, schwarz, silber
Schutzklasse	III
Schutzart	IP 20
Dimmbar	nein
Deckenausschnitt (DA) Ø	158 mm
Außendurchmesser (AD) Ø	175 mm
Einbautiefe	140 mm
Deckenstärke	1- 25 mm
Gewicht	2,60 kg
Energieeffizienz	E

weitere Informationen auf lts-light.com/csa71

Druckfehler und Irrtümer vorbehalten. Zeichnungen und Bilder haben Skizzencharakter. Sämtliche Maße und technische Daten sind circa-Angaben und unterliegen industrieüblichen Toleranzen. Längenangaben ohne Einheit in Millimeter. Änderungen im Programm, in der Technik und in der Ausführung vorbehalten.